REGULADOR
RGR-180 HH3/4
PS.60-150MBAR 25M3/H
CÓDIGO 200196

Con una presión de entrada entre 0,1 y 2bar, el regulador mantiene la presión de salida constante, dentro del rango regulable (60-150mbar) para caudales comprendidos entre 0,5 y 25m3/h.



CARACTERÍSTICAS

- **Presión de Entrada:** 0.1-2bar
- **Presión de Salida:** 60-150mbar (regulable)
- **Seguridades:** -
- **Caudal nominal:** 25m3/h
- **Toma de presión:** -
- **Conexiones:** HH3/4
- **Disposición:** 180°
- **Conducción para venteo:** -

DIMENSIONES



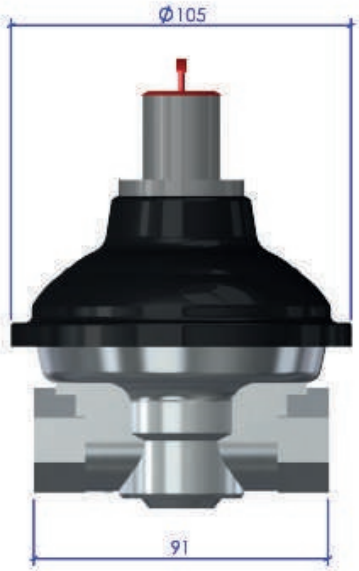

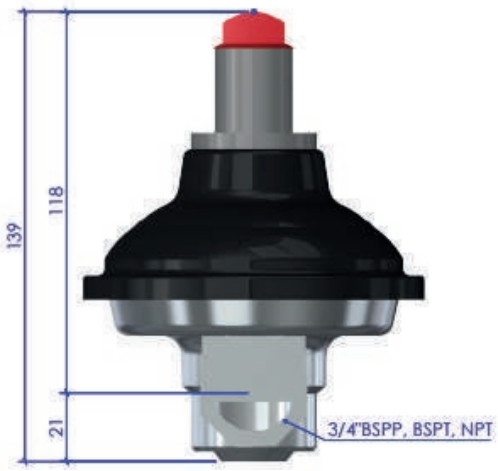

TELÉFONO
+34 944 982 043

FAX
+34 944 982 147

EMAIL
recgas@recgas.com

WEB
www.recgas.com

DIRECCIÓN
Alonsotegi Elkartegia Módulo N°12,
48810 Alonsotegi, Bizkaia (Spain)

MATERIALES

- Membranas y juntas, en NBR resistente al Gas licuado del petróleo (GLP), Gas Natural (GN) y Gas Natural Sintético (GNS)
- Cuerpo en aluminio
- Tapa en acero galvanizado
- Tratamiento de cataforesis con alta resistencia en tapa y cuerpo
- Muelles en acero galvanizado
- Partes internas no metálicas, en PA con fibra de vidrio y resina acetal (POM)
- Filtro de acero inoxidable
- Fabricado en la UE

CUMPLIMIENTO DE NORMAS

Certificado AENOR de acuerdo a la norma UNE 60402-1 (2008)

Certificado CE de acuerdo a 88-1:2011 + A1:2016, EN 13611:2019 y EN13611:2019/AC:2021

INSTALACIÓN Y PUESTA EN FUNCIONAMIENTO

- Comprobar la presión de entrada. No debe ser superior a 2 bar.
- Colocar el regulador respetando el flujo de gas. Ver flecha de flujo en la parte inferior del regulador.
- Una vez colocado el regulador, comprobar que no hay ninguna fuga en las conexiones del mismo.
- Con todos los puntos de consumo aguas abajo del regulador cerrados, abrir la llave del gas anterior al regulador.
- En caso de que el regulador lleve VIS MIN automática esperar unos segundos (15-20 aprox.) hasta que se produzca el rearme de la VIS.
- En caso de VIS MIN manual, actuar sobre el dispositivo de rearme existente en el regulador (estirando de él) durante unos 2 segundos.
- El regulador comenzará a regular, cuando se produzca cualquier demanda de consumo.
- Mediante el tornillo de regulación existente bajo el tapón rojo y actuando sobre el mismo mediante llave hallen, regular la presión de salida del regulador hasta el punto deseado.
- Una vez regulada la presión, volver a colocar el tapón rojo.

TELÉFONO +34 944 982 043

FAX +34 944 982 147

EMAIL recgas@recgas.com

WEB www.recgas.com

DIRECCIÓN Alonsotegi Elkartegia Módulo N°12, 48810 Alonsotegi, Bizkaia (Spain)

CURVAS DE COMPORTAMIENTO

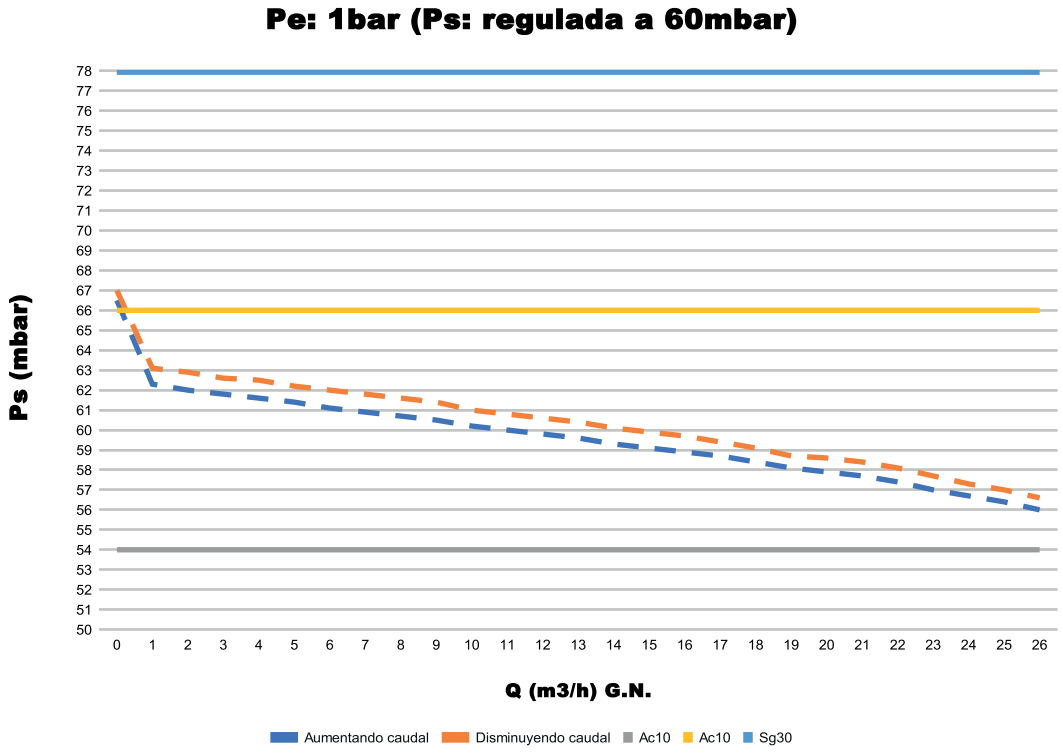

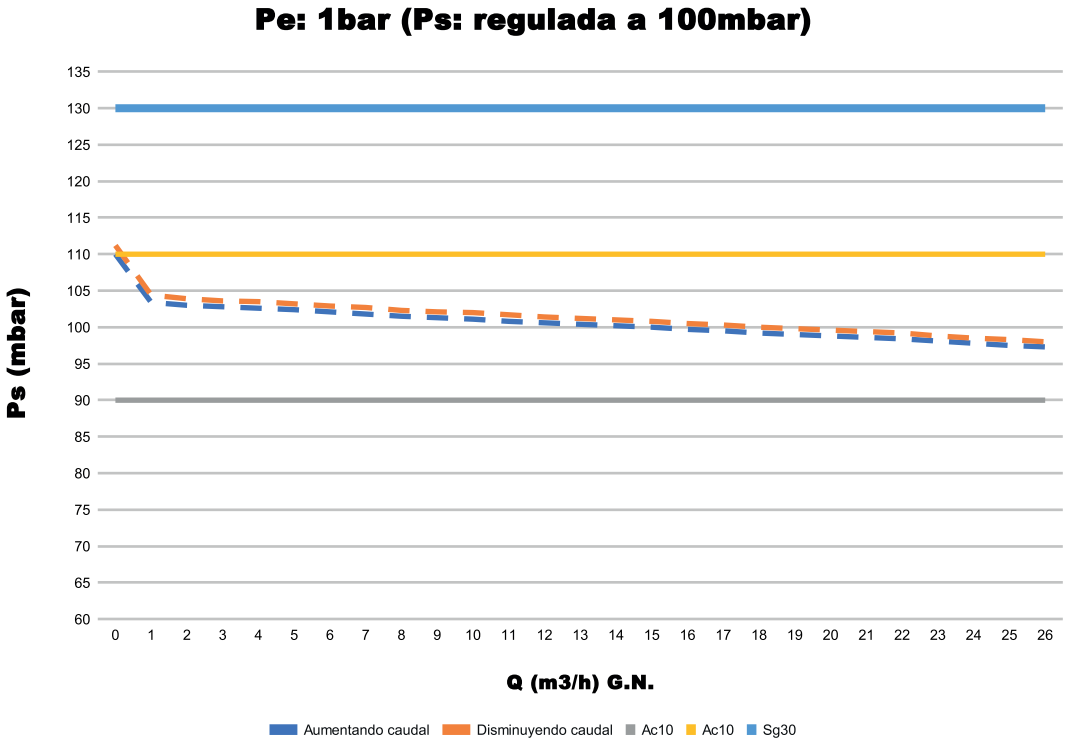

TELÉFONO
+34 944 982 043

FAX
+34 944 982 147

EMAIL
recgas@recgas.com

WEB
www.recgas.com

DIRECCIÓN
Alonsotegi Elkartegia Módulo N°12,
48810 Alonsotegi, Bizkaia (Spain)

CURVAS DE COMPORTAMIENTO

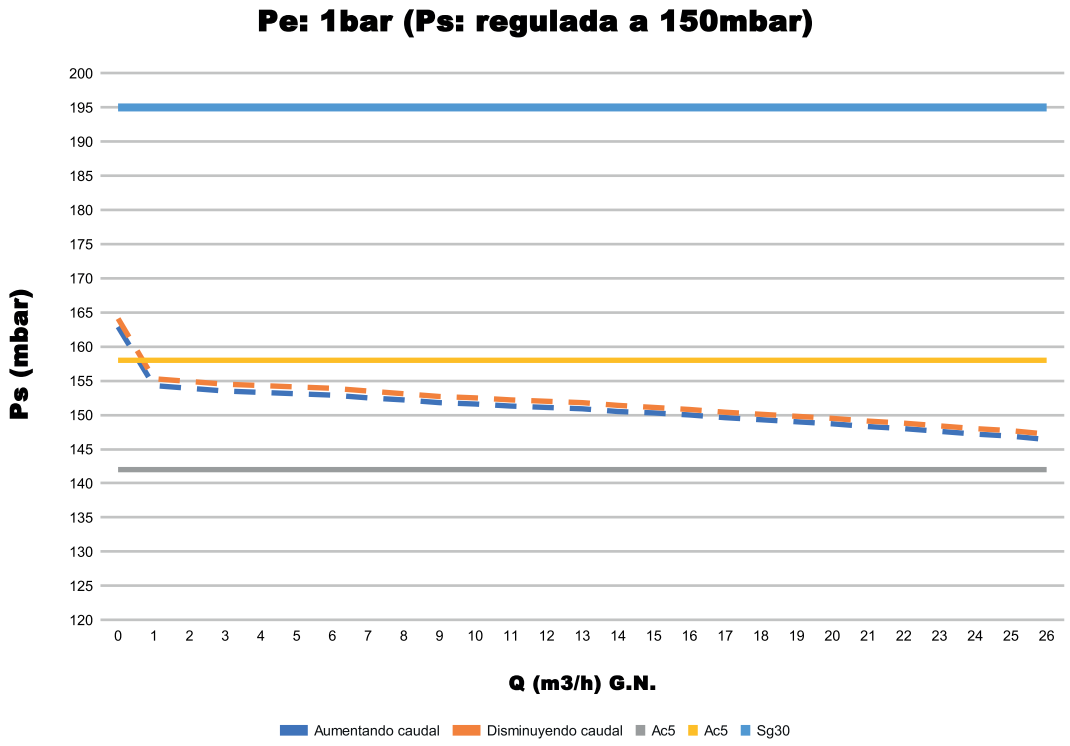

TELÉFONO
+34 944 982 043

FAX
+34 944 982 147

EMAIL
recgas@recgas.com

WEB
www.recgas.com

DIRECCIÓN
Alonsotegi Elkartegia Módulo N°12,
48810 Alonsotegi, Bizkaia (Spain)